組織図

令和2年度

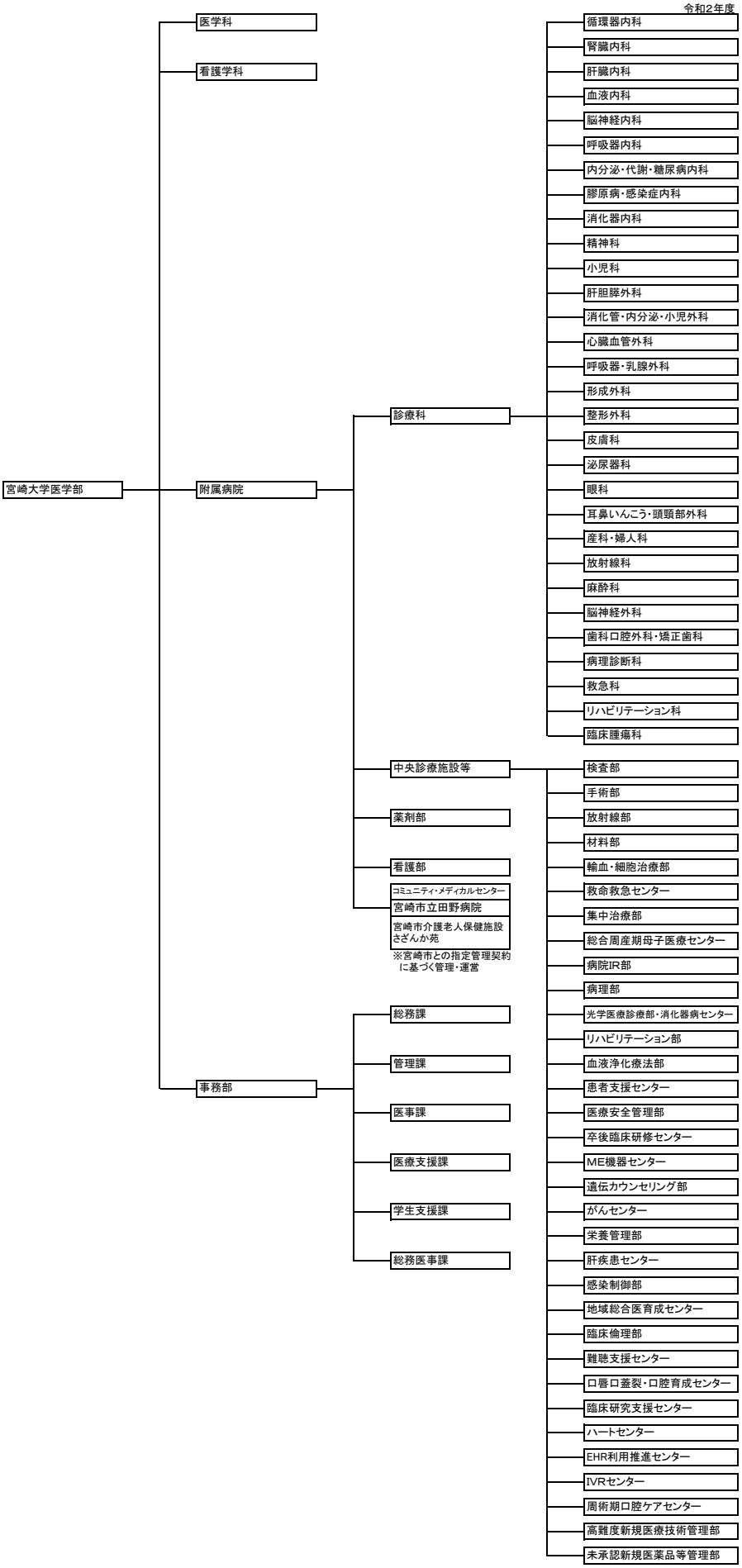
宮崎大学医学部
医学科
看護学科
附属病院
診療科
循環器内科
腎臓内科
肝臓内科
血液内科
脳神経内科
呼吸器内科
内分泌・代謝・糖尿病内科
膠原病・感染症内科
消化器内科
精神科
小児科
肝胆膵外科
消化管・内分泌・小児外科
心臓血管外科
呼吸器・乳腺外科
形成外科
整形外科
皮膚科
泌尿器科
眼科
耳鼻いんこう・頭頸部外科
産科・婦人科
放射線科
麻酔科
脳神経外科
歯科口腔外科・矯正歯科
病理診断科
救急科
リハビリテーション科
臨床腫瘍科
中央診療施設等
検査部
手術部
放射線部
材料部
輸血・細胞治療部
救命救急センター
集中治療部
総合周産期母子医療センター
病院IR部
病理部
光学医療診療部・消化器病センター
リハビリテーション部
血液浄化療法部
患者支援センター
医療安全管理部
卒後臨床研修センター
ME機器センター
遺伝カウンセリング部
がんセンター
栄養管理部
肝疾患センター
感染制御部
地域総合医育成センター
臨床倫理部
難聴支援センター
口唇口蓋裂・口腔育成センター
臨床研究支援センター
ハートセンター
EHR利用推進センター
IVRセンター
周術期口腔ケアセンター
高難度新規医療技術管理部
未承認新規医薬品等管理部
薬剤部
看護部
コミュニティ・メディカルセンター
宮崎市立田野病院
宮崎市介護老人保健施設
さざんか苑
※宮崎市との指定管理契約
に基づく管理・運営
事務部
総務課
管理課
医事課
医療支援課
学生支援課
総務医事課